加工精度	

Reduction Ration	1 : 1
Max Torque	30N.m
Max Revoling	3000rpm
Main Spindle Steering	Right Turn
Type of grease	grease
Pull Stud	MAS
	CAT
	DIN

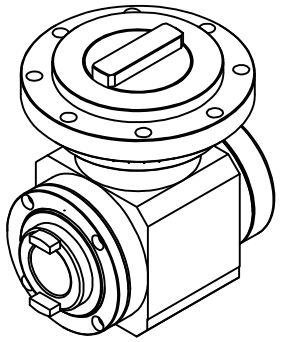

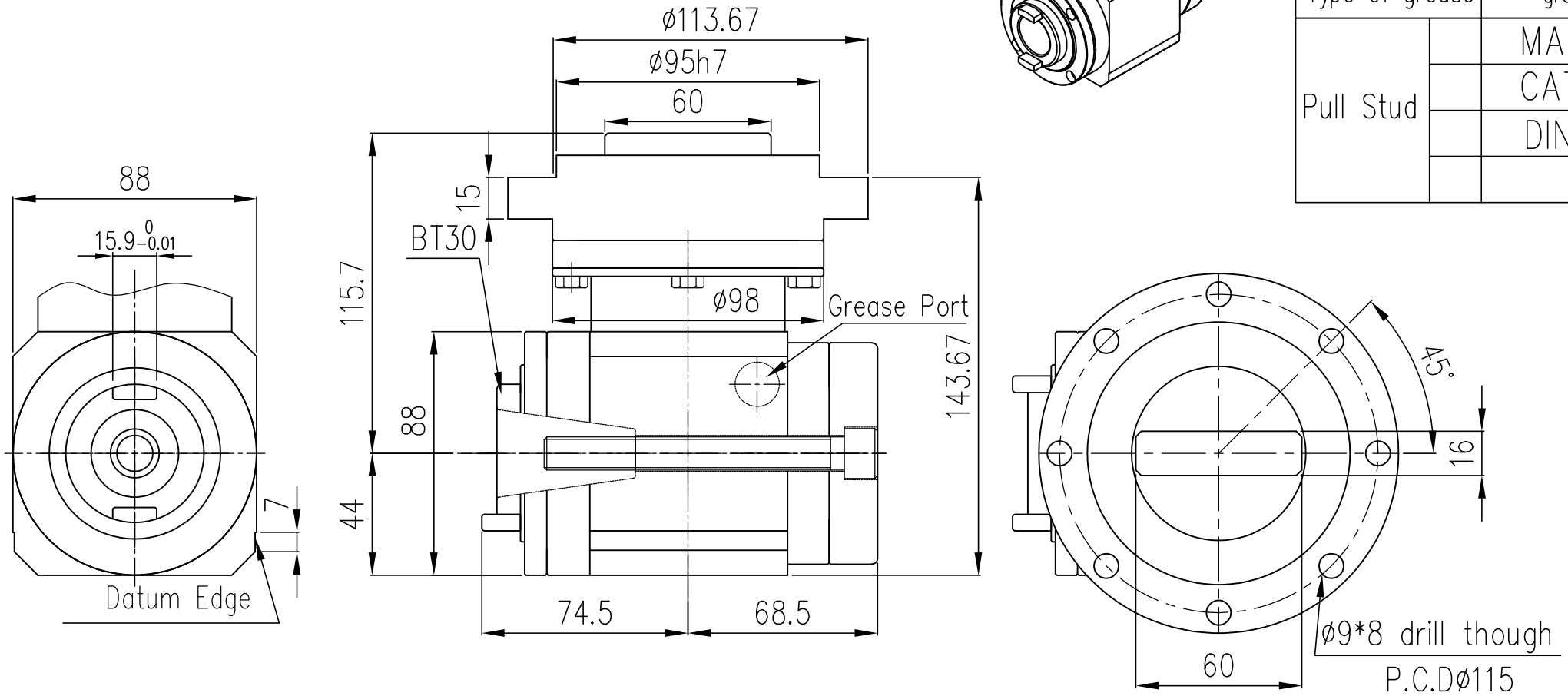

2								SN70外型尺寸圖		1		SN70	
1						料 號		名 稱	材 質	數 量	機 種		編 號
編號	更 改 內 容				更改者	日 期	審 核		第 三 角 法	比 例	1 : 2	單 位	M.M.
一 般	公稱尺寸	1~4	4~16	16~63	63~250	250~1000	設 計	楊 富 家	111.10.11	凱程功陽精密機械股份有限公司	圖號	SN70-WH-BT30-01	
公 差	公 差	±0.1	±0.2	±0.3	±0.5	±0.8	製 圖	楊 富 家	111.10.14				

加工精度	

Reduction Ration		1 : 1
Max Torque		30N.m
Max Revoling		3000rpm
Main Spindle Steering		Right Turn
Type of grease		grease
Pull Stud		MAS
		CAT
		DIN

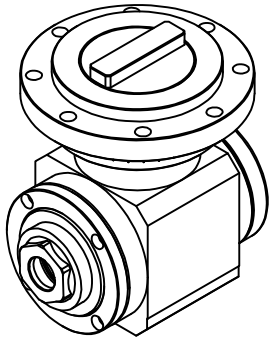

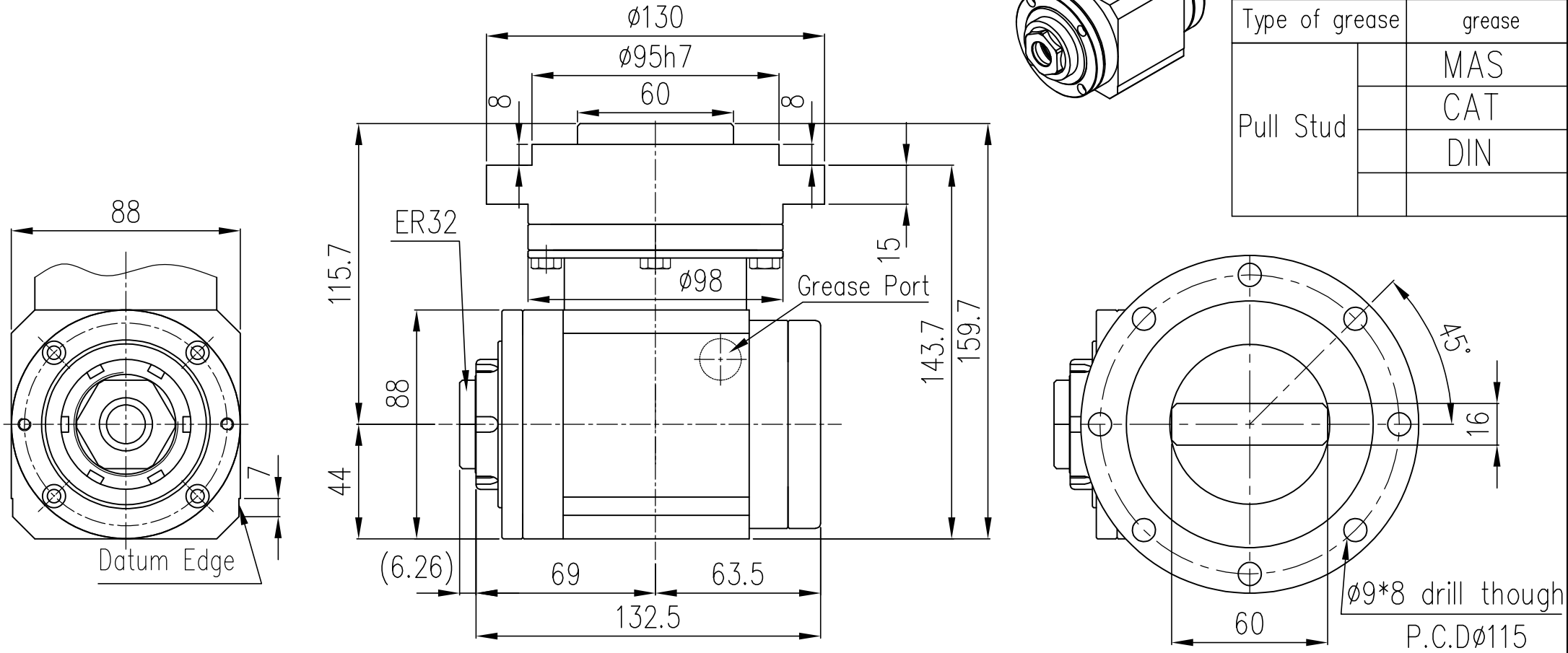

②								SN70外型尺寸圖		1		SN70	
①						料 號		名 稱	材 質	數 量	機 種		編 號
編號	更 改 內 容				更改者	日 期	審 核		第 三 角 法	比 例	1 : 2	單 位	M.M.
一 般	公稱尺寸	1~4	4~16	16~63	63~250	250~1000	設 計	楊 富 家	111.10.11	凱程功陽精密機械股份有限公司	圖號	SN70-WH-ER32-01	
公 差	公 差	±0.1	±0.2	±0.3	±0.5	±0.8	製 圖	楊 富 家	111.10.14				