加工精度	
使用最大刀具直徑	ø200(8")
減　速　比	1 : 1
最 大 扭 矩	2000 N.m
最 大 馬 力	55kw
最 高 轉 速	1000RPM以下
主 軸 轉 向	正　轉
潤 滑 方 式	黃 油 潤 滑

拉桿選項		
		BT(M24X3.0)
		NT(M24X3.0)
		NT(1")

附件: 內六角螺絲X8支
M20XP2.5X130L

N76GR-1

横式專用
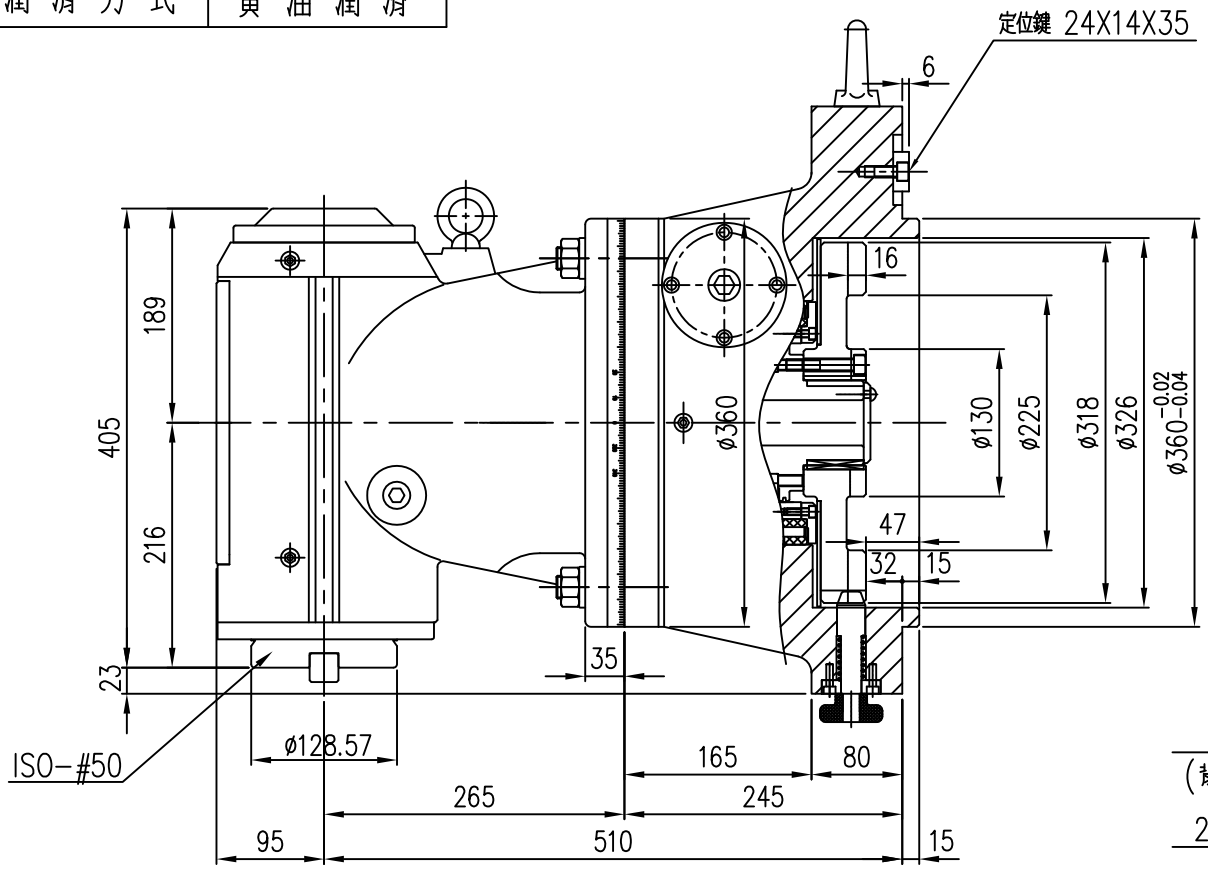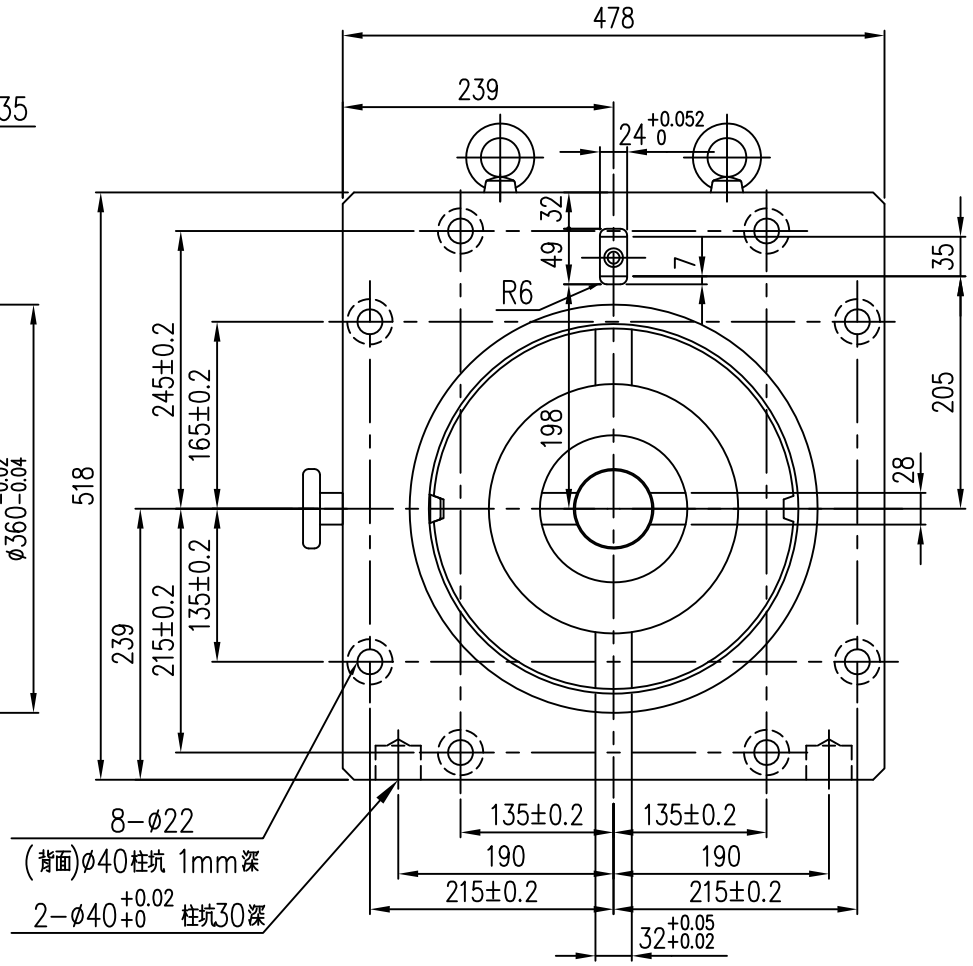
手動鎖刀/手動旋轉角度